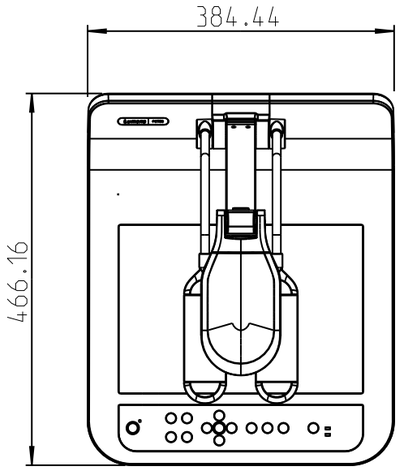
384.44
466.16

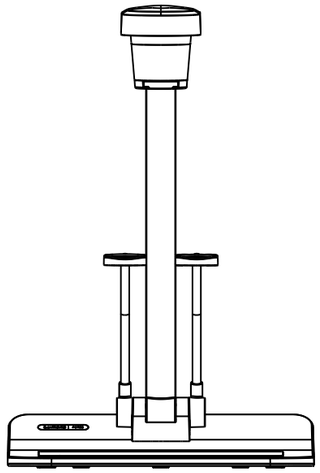

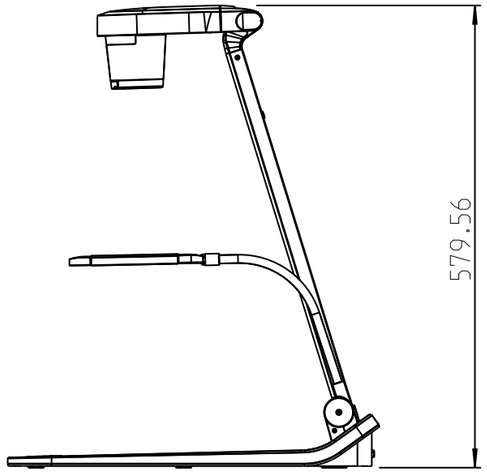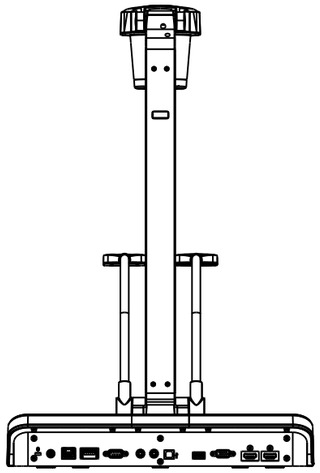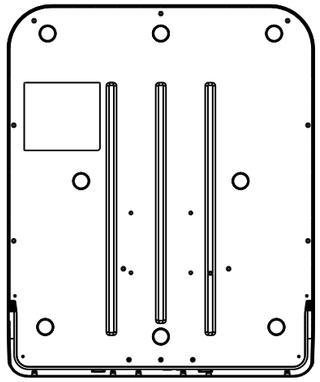
579.56